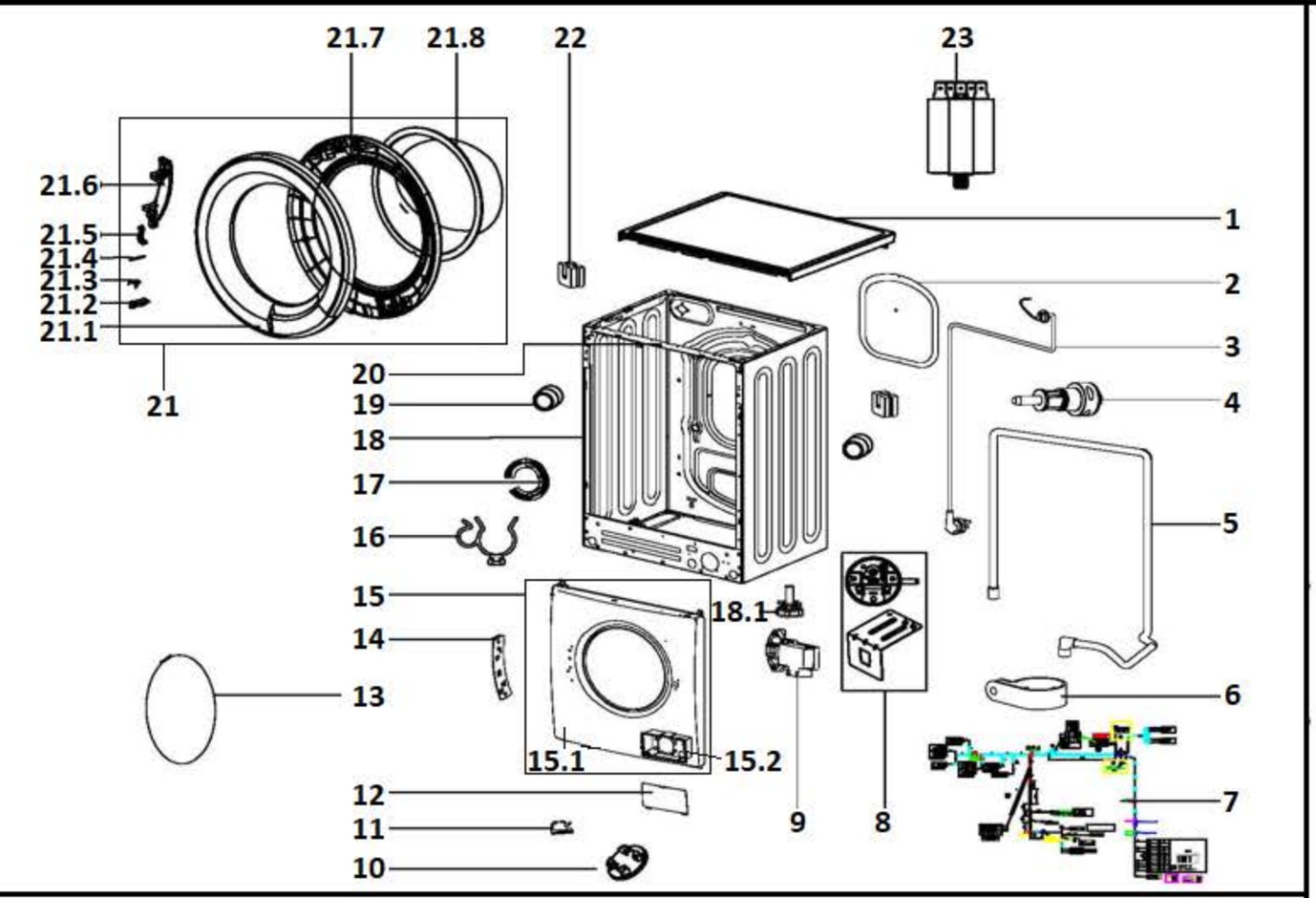
21.7
21.8
22
23
21.6
21.5
21.4
21.3
21.2
21.1
21
1
2
3
4
5
6
7
8
9
10
11
12
13
14
15
15.1
15.2
16
17
18
18.1
19
20

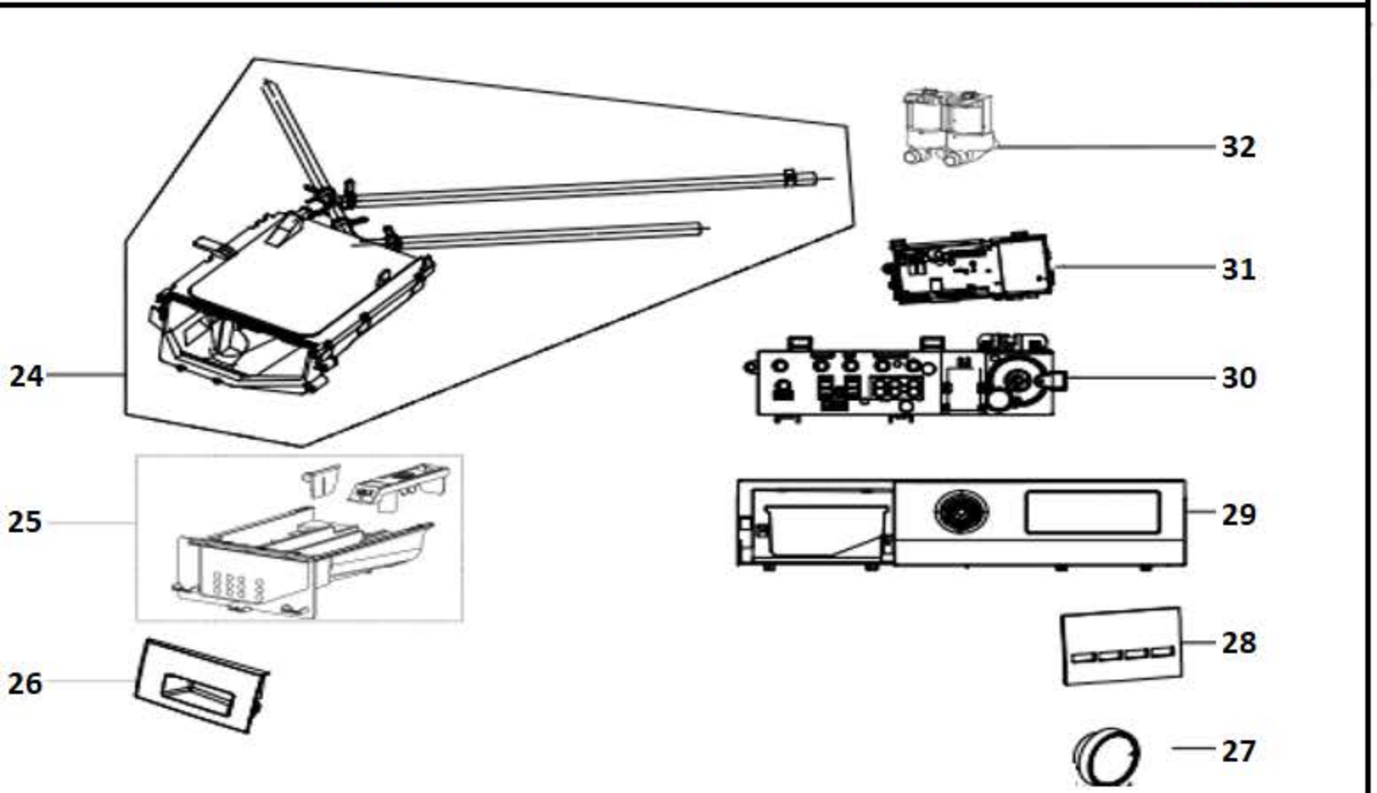
24
25
26
27
28
29
30
31
32

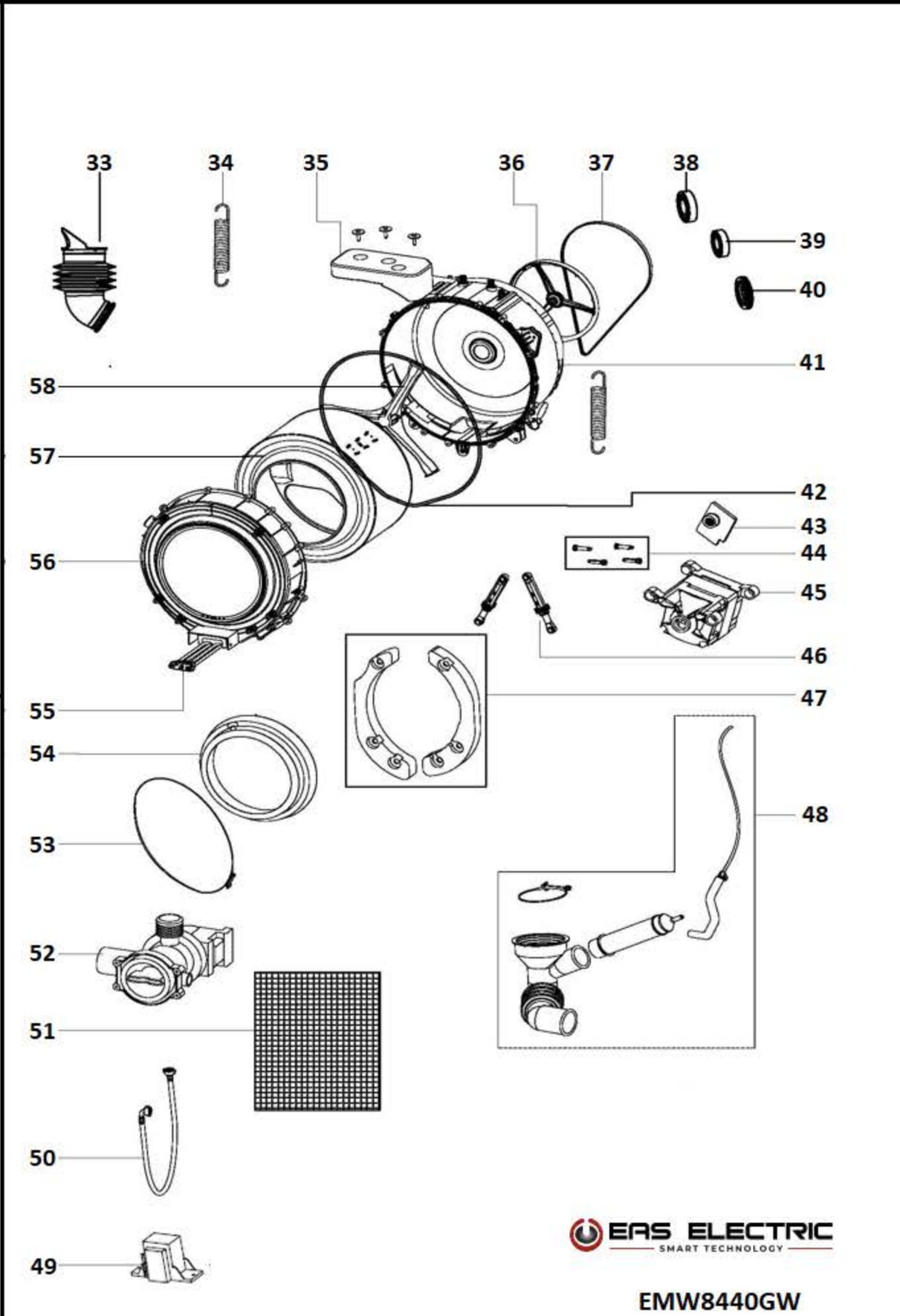
33
34
35
36
37
38
39
40
41
42
43
44
45
46
47
48
49
50
51
52
53
54
55
56
57
58
EAS ELECTRIC
SMART TECHNOLOGY
EMW8440GW

MARCA		EAS ELECTRIC				
REFERENCIA PRODUCTO		EMW8440GW				
Nº	*DESCRIPCION*	*REFERENCIA*	*EQUIVALENTE 1*	*EQUIVALENTE 2*	*CANTIDAD*	*PVP*
1	**TAPA ENCIMERA**	**12138100019545**			**1.0**	34,00
2	**TAPA TRASERA**	**12238100000652**			**1.0**	10,00
3	**CABLE DE CORRIENTE**	**17438100000522**			**1.0**	12,00
4	**ANCLAJES TRANSPORTE**	**12938100000063**			**4.0**	1,00
5	**TUBO DE DESAGUE**	**12138100019614**			**1.0**	12,00
6	**BRIDA TUBO DE DESAGUE**	**12138100003094**			**1.0**	1,00
7	**CABLEADO INTERIOR**	**17438100005746**			**1.0**	59,00
8	**PRESOSTATO**	**17438100001348**			**1.0**	24,00
9	**BLOCAPUERTAS**	**17438100000456**			**1.0**	23,00
10	**TAPA ANCLAJES**	**12138100003905**			**4.0**	0,50
11	**BRIDA SUJECCION CABLEADO INTERIOR**	**12138100000559**			**1.0**	1,00
12	**PUERTA ACCESO BOMBA**	**12138100000549**			**1.0**	4,00
13	**ARO EXTERIOR GOMA ESCOTILLA**	**12938100000047**			**1.0**	5,00
14	**SOPORTE DE MONTAJE DE LA BISAGRA**	**12238100003381**			**1.0**	2,00
15	**PANEL FRONTAL COMPLETO**	**12238100002461**			**1.0**	44,00
15.1	**PANEL FRONTAL**	**12238100003284**			**1.0**	40,00
15.2	**SOPORTE BOMBA DE DESAGUE**	**12138100003574**			**1.0**	4,00
16	**SOPORTE MANGUERA DESAGUE**	**12138100000332**			**2.0**	1,00
17	**PASAMUROS MANGUERA DESAGUE**	**12138100003090**			**1.0**	1,00
18	**MUEBLE**	**12238100003481**			**1.0**	88,00
18.1	**PATA AJUSTABLE**	**12638100000042**			**4.0**	2,00
19	**CASQUILLO POSICIONAMIENTO PANEL FRONTAL**	**12138100018556**			**2.0**	1,00
20	**TRAVIESA SUPERIOR**	**12238100007172**			**1.0**	8,00

21	**PUERTA COMPLETA**	**12138100019601**			**1.0**	65,00
21.1	**MARCO EXTERIOR PUERTA**	**12138100004141**			**1.0**	24,00
21.2	**SOPORTE GANCHO**	**12138100001922**			**1.0**	0,50
21.3	**MUELLE**	**12900101000243**			**1.0**	2,00
21.4	**PASADOR**	**11302804000011**			**1.0**	1,00
21.5	**GANCHO CIERRE**	**12338100000216**			**1.0**	3,00
21.6	**BISAGRA**	**12338100000185**			**1.0**	14,00
21.7	**MARCO INTERIOR PUERTA**	**12138100003678**			**1.0**	14,00
21.8	**CRISTAL ESCOTILLA**	**12538100000006**			**1.0**	24,00
22	**SOPORTE MUELLE**	**12138100003060**			**2.0**	1,00
23	**FILTRO DE CORRIENTE**	**17438100001354**			**1.0**	16,00
24	**CUBETA DETERGENTE**	**12138100003300**			**1.0**	24,00
25	**CAJON DETERGENTE**	**12138100026030**			**1.0**	18,00
26	**TIRADOR CAJON DETERGENTE**	**12138100002359**			**1.0**	12,00
27	**MANDO SELECTOR**	**12138100026872**			**1.0**	6,00
28	**PANEL LED**	**12138100026869**			**1.0**	14,00
29	**PANEL DE MANDOS**	**12138100026873**			**1.0**	28,00
30	**MODULO DISPLAY**	**17138100021351**			**1.0**	52,00
31	**MODULO DE POTENCIA**	**17138100021357**			**1.0**	110,00
32	**ELECTROVALVULA**	**17438100000413**			**1.0**	23,00
33	**TUBO CUBETA TAMBOR**	**12638100000279**			**1.0**	12,00
34	**MUELLE DE SUSPENSION**	**12900104000025**			**2.0**	14,00
35	**CONTRAPESA SUPERIOR**	**12738100000035**			**1.0**	21,00
36	**POLEA**	**12338100000148**			**1.0**	24,00
37	**CORREA**	**12638100000250**			**1.0**	24,00
38	**RODAMIENTO**	**12938100000129**			**1.0**	10,00
39	**RODAMIENTO**	**12938100000128**			**1.0**	10,00

40	**RETEN**	**12638100000288**			**1.0**	14,00
41	**SEMICUBA TRASERA**	**12138100012292**			**1.0**	135,00
42	**JUNTA CUBA**	**12638100000173**			**1.0**	9,00
43	**SOPORTE FIJACION MOTOR**	**12238100000222**			**1.0**	1,50
44	**PASADOR AMORTIGUADOR**	**12138100002987**			**4.0**	2,00
45	**MOTOR**	**11002011003677**			**1.0**	125,00
46	**AMORTIGUADOR**	**12938100000466**			**2.0**	8,00
47	**CONTRAPESA FRONTAL**	**12738100000262**			**1.0**	25,00
48	**TUBO CUBA BOMBA+CAMARA PRESOSTATICA**	**12638100000121**			**1.0**	24,00
49	**BOBINA CHOKE**	**17400306000263**			**1.0**	16,00
50	**TUBO ENTRADA DE AGUA**	**12038100000541**			**1.0**	12,00
51	**PANEL ACUSTICO**	**12438100000049**			**2.0**	5,00
52	**BOMBA DE DESAGUE**	**11001011000245**			**1.0**	28,00
53	**ARO INTERIOR GOMA ESCOTILLA**	**12938100000015**			**1.0**	8,00
54	**GOMA ESCOTILLA**	**12638100003082**			**1.0**	33,00
55	**RESISTENCIA**	**17438100000434**			**1.0**	26,00
56	**SEMICUBA DELANTERA**	**12138100002100**			**1.0**	36,00
57	**TAMBOR**	**12238100004861**			**1.0**	110,00
58	**EJE TAMBOR**	**12338100001221**			**1.0**	46,00
	***PVP sujeto a modificaciones por gastos de envío**					